РОССИЙСКАЯ ФЕДЕРАЦИЯ

ПАТЕНТ

НА ПОЛЕЗНУЮ МОДЕЛЬ

№ 147989

САМОДВИЖУЩЕЕСЯ УСТРОЙСТВО

Патентообладатель(ли): ***федеральное государственное бюджетное образовательное учреждение высшего профессионального образования "Поволжская государственная социально-гуманитарная академия" (RU)***

Автор(ы): ***см. на обороте***

Заявка № **2014117877**

Приоритет полезной модели **30 апреля 2014 г.**

Зарегистрировано в Государственном реестре полезных моделей Российской Федерации ***21 октября 2014 г.***

Срок действия патента истекает **30 апреля 2024 г.**

Врио руководителя Федеральной службы по интеллектуальной собственности

Л.Л. Кирий

Документ подписан простой электронной подписью
Информация о владельце:
ФИО: Мочалов Олег Дмитриевич
Должность: Ректор
Дата подписания: 06.04.2021 13:01:44
Уникальный программный ключ:
34806bf6a54fa8...

Автор(ы): ***Чесноков Александр Николаевич (RU), Добудько Татьяна Валерьяновна (RU), Пугач Валерий Исаакович (RU), Якупова Марина Мансуровна (RU)***

RU 147989 U1

РОССИЙСКАЯ ФЕДЕРАЦИЯ

(19) **RU** (11) **147 989** (13) **U1**

(51) МПК
B62D 57/024 (2006.01)

ФЕДЕРАЛЬНАЯ СЛУЖБА
ПО ИНТЕЛЛЕКТУАЛЬНОЙ СОБСТВЕННОСТИ

(12) ТИТУЛЬНЫЙ ЛИСТ ОПИСАНИЯ ПОЛЕЗНОЙ МОДЕЛИ К ПАТЕНТУ

(21)(22) Заявка: **2014117877/11, 30.04.2014**

(24) Дата начала отсчета срока действия патента:
30.04.2014

Приоритет(ы):
(22) Дата подачи заявки: **30.04.2014**

(45) Опубликовано: **20.11.2014** Бюл. № **32**

Адрес для переписки:
443096, Самарская обл., г. Самара, ул. Осипенко, 11, Филиал ООО "Юридическая фирма Городисский и Партнеры" в г. Самара, Коровиной Т.В.

(72) Автор(ы):
Чесноков Александр Николаевич (RU),
Добудько Татьяна Валерьяновна (RU),
Пугач Валерий Исаакович (RU),
Якупова Марина Мансуровна (RU)

(73) Патентообладатель(и):
федеральное государственное бюджетное образовательное учреждение высшего профессионального образования "Поволжская государственная социально-гуманитарная академия" (RU)

(54) САМОДВИЖУЩЕЕСЯ УСТРОЙСТВО

(57) Формула полезной модели

1. Самодвижущееся устройство, содержащее установленный на платформе исполнительный механизм, с барабаном, буксировочным тросом и узлом крепления, отличающееся тем, что исполнительный механизм выполнен в виде волнового двигателя, включающего плунжерный волнообразователь с равномерно расположенными по окружности плунжерами, гладкое гибкое колесо и выходной вал-распределитель, с отслеживающим диском переменной геометрической формы, при этом выходной вал-распределитель представляет собой трубчатый распределитель с зонами высокого и низкого давления, причем зона высокого давления смещена на изменяющийся угол в диапазоне от 0 до 90° относительно создаваемой вершины волны деформации гибкого колеса.

2. Устройство по п. 1, отличающееся тем, что отслеживающий диск выполнен заодно с выходным валом-распределителем и снабжен подшипниками с жесткими осями, выполненными с возможностью радиального возвратно-поступательного перемещения, и винтами изменения формы гибкого колеса.

RU 147989 U1

RU 147989 U1

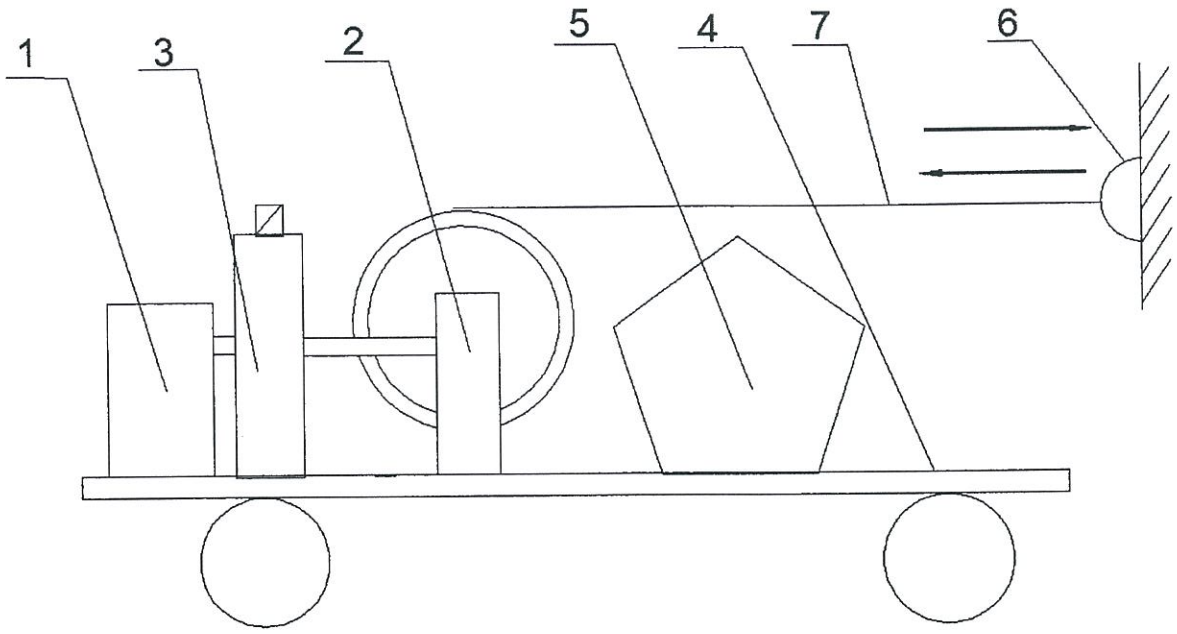

RU 147989 U1